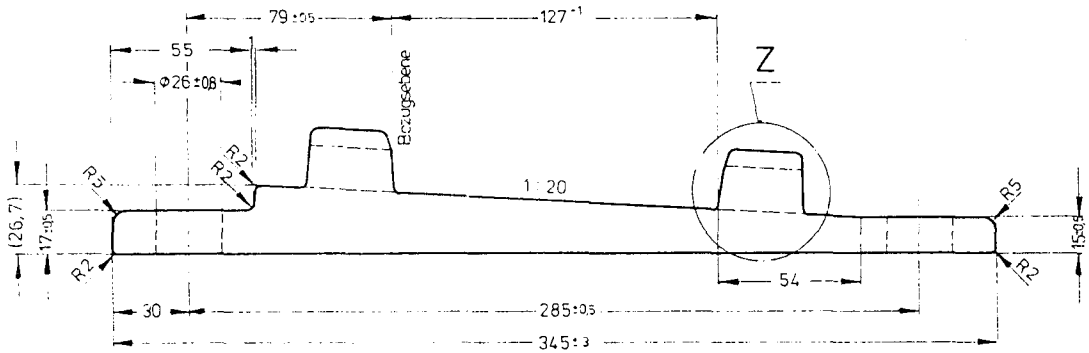

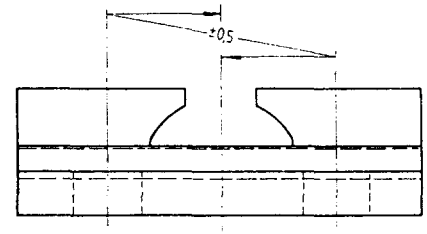

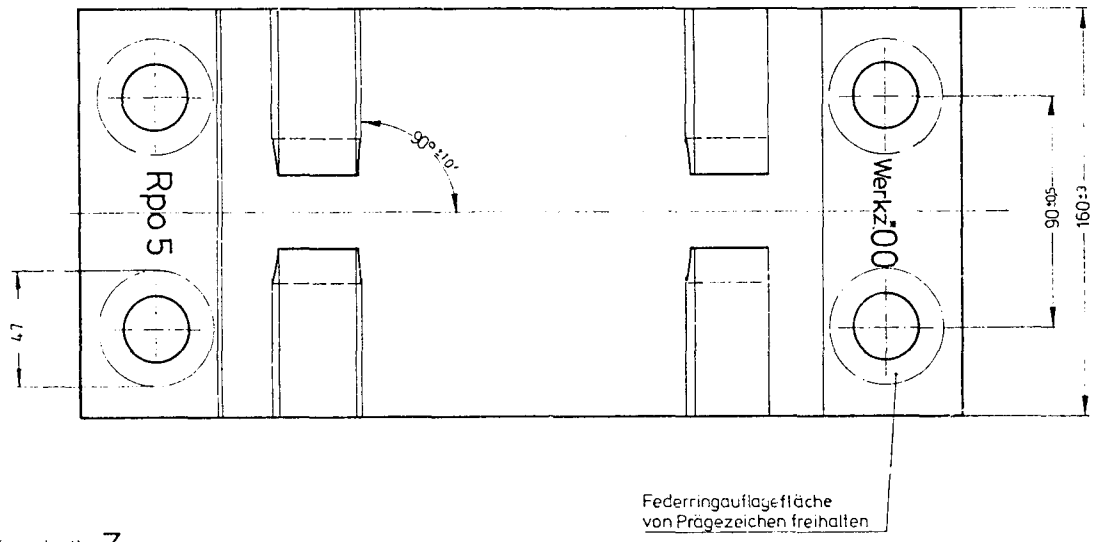

Bemerkungen:

Gattungs-, Werkzeichen und die beiden letzten Ziffern des Lieferjahres 00 in fetter Mittelschrift 12,5 DIN 1451, 1mm tief geprägt.

Maße und Abmaße für die Schraubenkammern und sonstige Vorschriften nach Zeichnung lotkp 414.

Einzelheit: Z
(M 1:1)

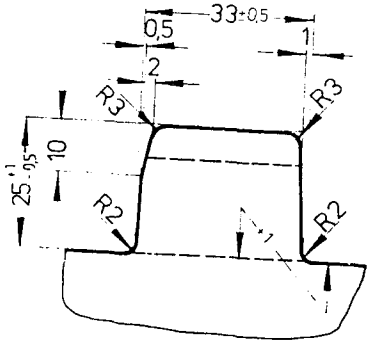

Zust.	Änderung	Datum	Name
6	Stoff-Nr berichtigt	25.3.80	
5	dopp. Maße entf.	3.11.78	
4	Hinw. lotkp 414	28.2.77	
3	Maße geänd.	9.2.76	
2	Zchng neu erst.	5.3.75	

Verwendbar für: Oberbau K

DB BZA München den 5. März 1975

Maße ohne Toleranzangabe:

	Datum	Name
1975		
Bearb.	5. März	
Gepr.	5. März	
Norm.		

Ursp.

Werkstoff	Gewicht	Stoff-Nr
St-42.	9,540 kg	5112.21

Ausg.	2	3	4	5	6
Datum	3.75	2.76	2.77	11.78	3.80

Maßstab 1:2 (1:1)

Rippenplatte
Rpo 5
R 945

Blatt Bl.

Ers. f. R 945 v. Juni 1926 Ers. d.