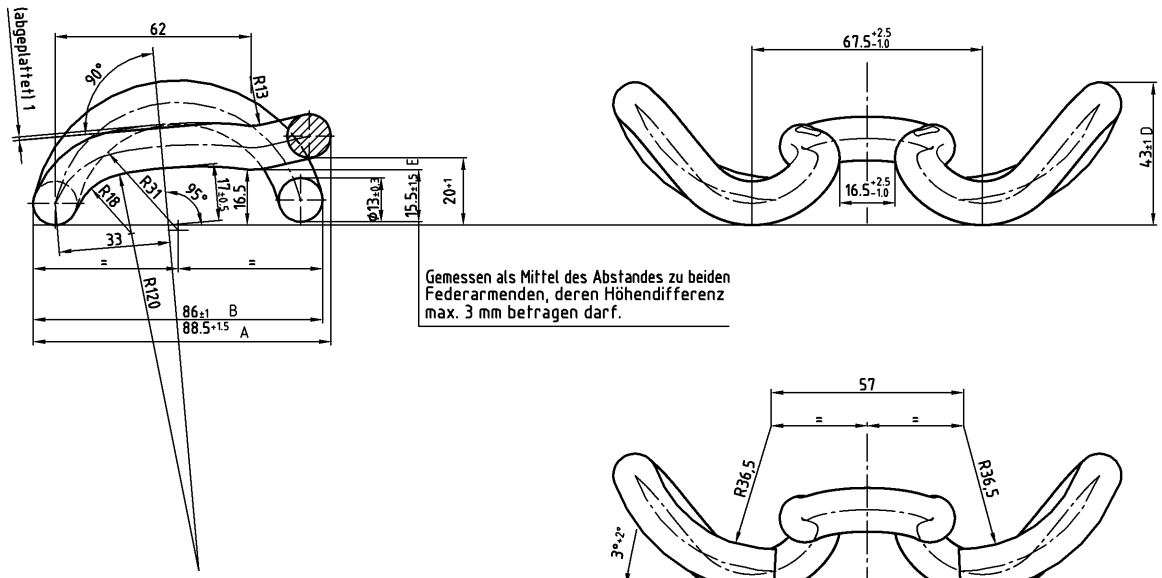

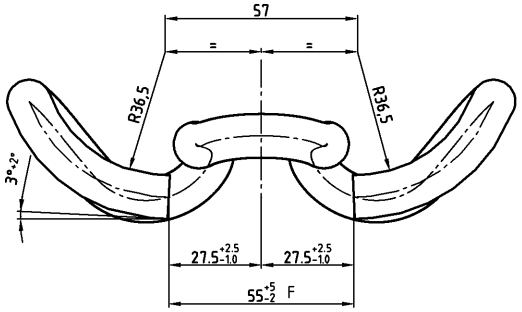

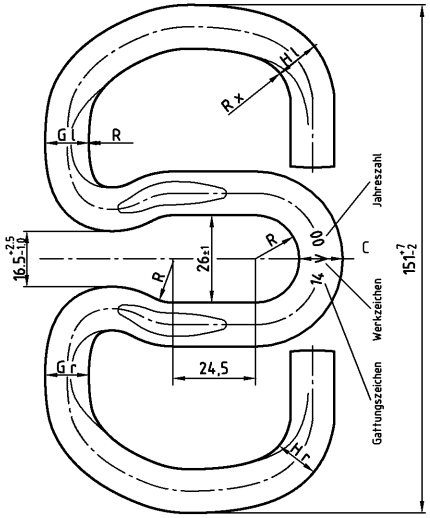

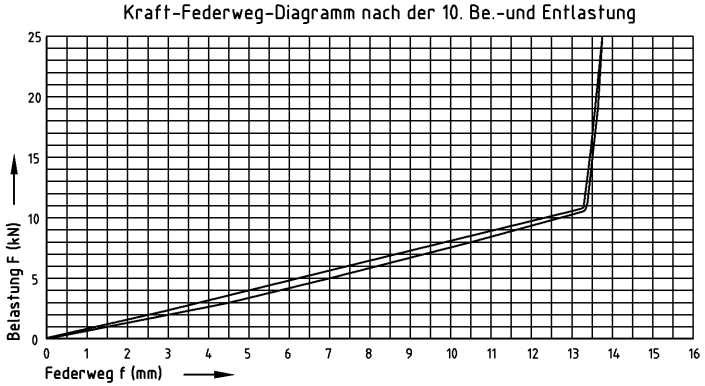

Bemerkungen:

1. Maße für Lieferzustand -nicht vorbelastet-.
2. Gattungs.-, Werkzeichen und die beiden letzten Ziffern des Lieferjahres 00 in fetter Schrift DIN 1451-H4 gut lesbar prägen.
3. A....H = Kennzeichnung der Stellen und Maße der Skl, bei denen die Einhaltung der zulässigen Maßabweichungen zu prüfen sind.
4. C = G = H ≧ 12,3mm .
5. Vergütung: 400 - 460 HV 30.
6. Beschichtete Ausführung: KTL-Beschichtung mit 15 µm Schichtdicke.
7. Nach 4mm Entlastungsfederweg aus 25 kN Vorbelastung bei einer Haltezeit von 10 sec muß die Restspannkraft noch mindestens 5.5 kN betragen.
8. Für Fertigung und Abnahme gelten die TL 918 127 der DB.
9. Die Radien R bzw. R x ergeben sich aus den Vorbiegeradien R=13 bzw. R x=30 mm

Patentrechte beachten!

{9139045338}

Spannklemme	Skl 14 beschichtet	0,503	491 558
Spannklemme	Skl 14	0,492	491 554
Benennung	Kurzbezeichnung	Gewicht (kg)	Material-Nr.

Verwendbar für: Schienenbefestigung W 14T, W 14K, W 14S, W 14TW

EBA
Deutsche Bahn AG
DB Systemtechnik
Oberbautechnik-TZF 61

Allgemeine Zulassung
Aktenzeichen: ./. Datum: ./.
Freigabe als Regelbauart
Aktenzeichen: BZA Datum: ./.
log 30.0004
Ausgabe 01
Datum 06.03

CAD-Zeichnung
Nicht von Hand ändern

Zul. Abw.
DIN ISO 2768 -1
DIN ISO 2768 -2
(Oberfl.)

Maßstab 1:1
(Gewicht)
Werkstoff 38 Si 7 DIN EN 10089
Material-Nr.

	Datum	Name
Bear.	27.06.03	Hunold
Gepr.	27.06.03	Böhm
Norm		

vossloh Fastening Systems
Vossloh Fastening Systems GmbH, Vossloh-Str. 4, D-58791 Werdohl

Spannklemme Skl 14

1.2440.j

Blatt
Bl.

Zust. | Änderung | Datum | Name | (Urspr.) | (Ers. f.:) | lotkv 224 | (Ers. d.:)